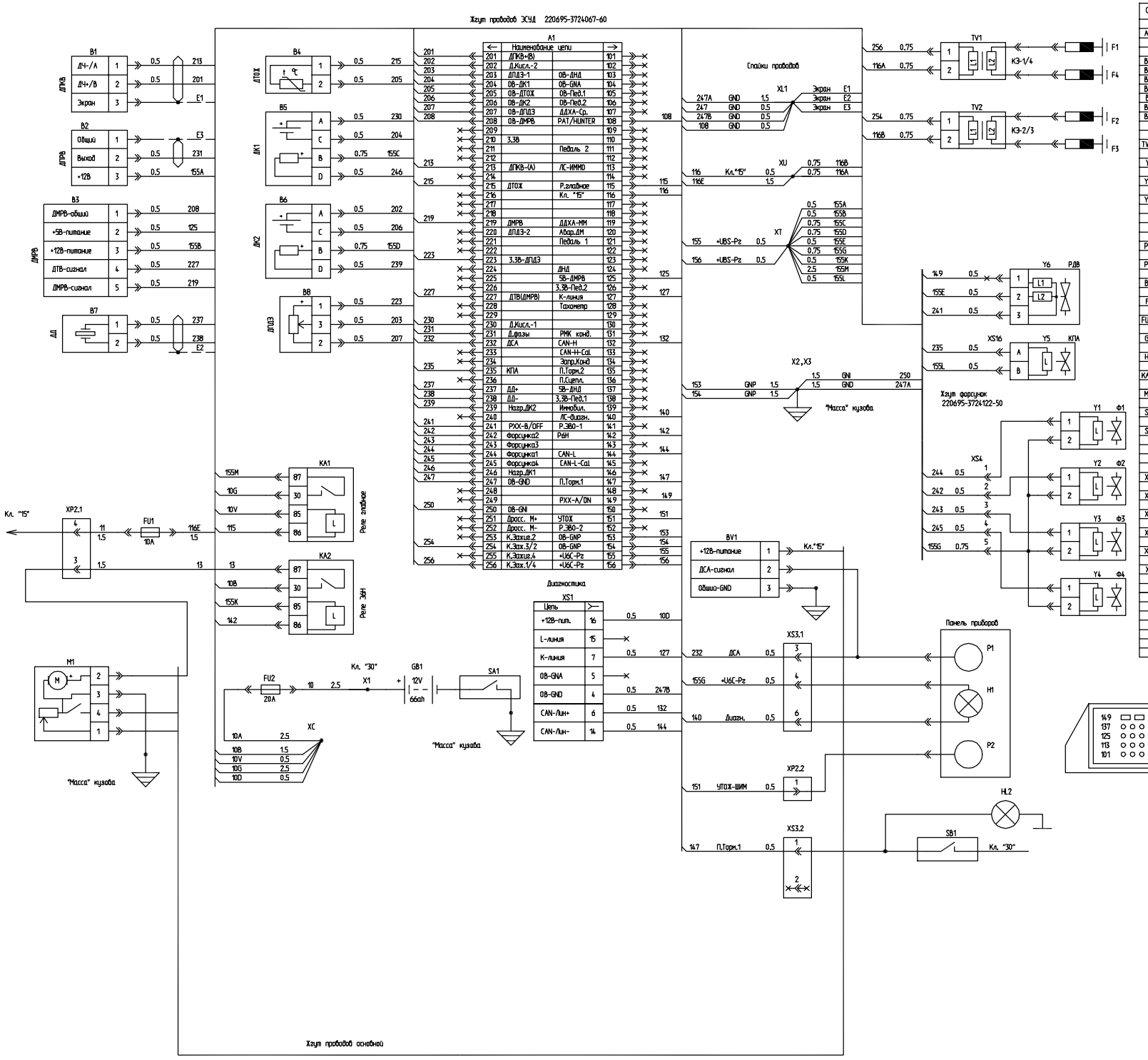

Обозн.	Наименование	Кол.	Примечание
	Компоненты ЭСУД		
A1	Контроллер M17.9.7 2206953763013	1	02615047795
B1	Датчик синхронизации DG-6 0261210302	1	0261210302
B2	Датчик фазы PG-3.8 0232103048	1	0232103048
B3	Датчик расхода воздуха HFM7-4.7 RP	1	0280218220
B4	Датчик температуры OX TF-W 0280130093	1	0280130093
B5,B6	Датчик кислорода LSF-4.2 0258006537	2	0258006537
B7	Датчик детонации KS-4-S 0261231176	1	0261231176
B8	Датчик положения дроссельной заслонки	1	ДПДЗ-01
TV1,TV2	Катушка зажигания двухвыводная 405.3705	2	
		1	
Y1-Y4	Форсунка EV-14EL (двухструйная)	4	0280158237
Y5	Регулятор холостого хода РХХ-60	1	
Y6	Клапан продувки адсорбера 2112-1164200-02	1	
	Компоненты общего электрооборудования		
P1	Спидометр электронный 853.3802	1	
P2	Указатель температуры OX 39.3807	1	
BV1	Датчик скорости автомобиля 343.3843	1	
F1-F4	Свеча зажигания A14DVR (LR17YC/DR17YC)	4	BRISK
FU1,FU2	Предохранитель плавкий штыревой	2	
GB1	Батарея аккумуляторная	1	
HL1	Лампа диагностики двигателя	1	MIL (120мА)
KA1,KA2	Реле электромагнитное 90.3747-10	2	
M1	Модуль электробензонасоса 3741-1139020	1	
SA1	Выключатель "Массы"	1	
SB1	Выключатель сигнала торможения ВК-412	1	
	Соединители электрические		
XS1	Колодка гнездовая AMP 179631	1	EOBD-2
XP2	Колодка штыревая 502604	1	
XS3	Колодка гнездовая 602606	1	
XS4	Колодка гнездовая AMP 282089-1	1	
X1	Наконечник 8,5 мм	1	
X2,X3	Наконечник 6,5 мм	2	

УАЗ-Вагонной компоновки
ЭСУД M17.9.7 BOSCH Евро-3

Схема электрическая совмещенная

M17A-3v.sch Формат A1